Talleres Trepat, SA
Avda. de Progrés, 40
08340 Vilassar de Mar (Barcelona)
e-mail: ttrepat@justor.com – www.justor.com

STC150E

Codi: 6354.01 **Mat.: ALUMINI**

Frontissa STC150E

Bisagra STC150E – Hinge STC150E

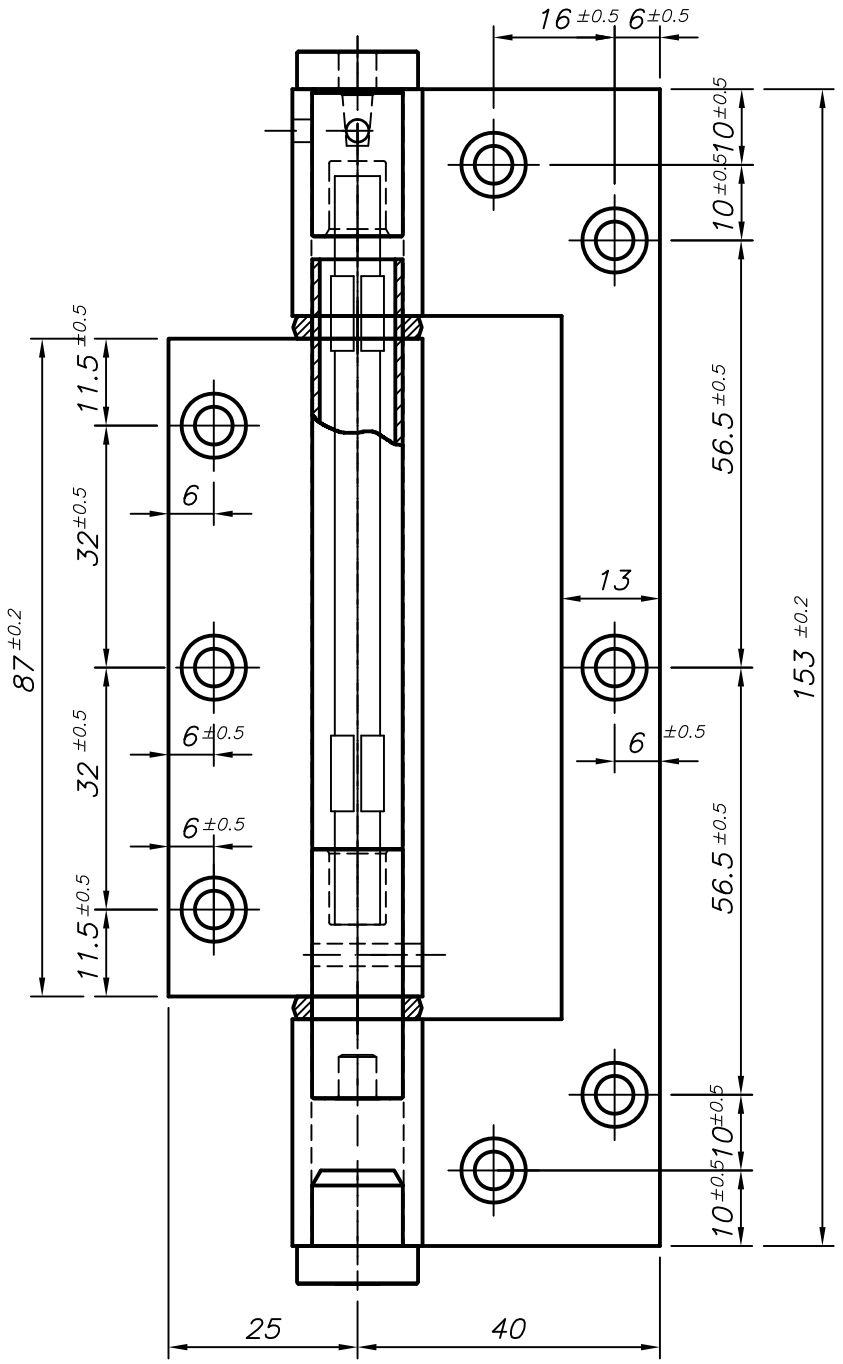

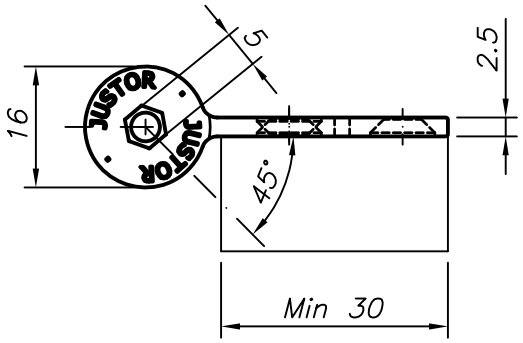

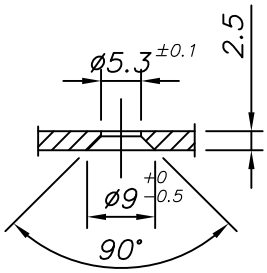

6354.01EDI1301